Achtung: Bei den Maßen zum Einbau plan zur Oberfläche wird empfohlen, am Original Einbauteil nachzumessen oder Toleranzen mit mind.+0,5mm zu verwenden!

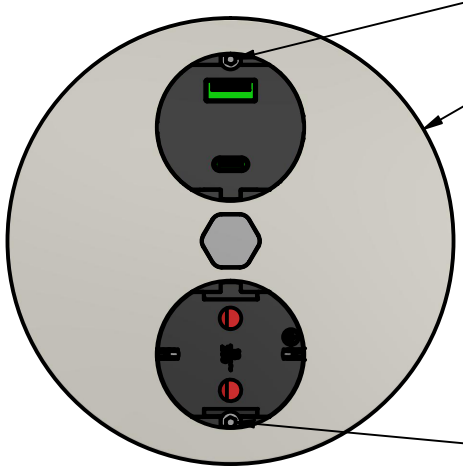

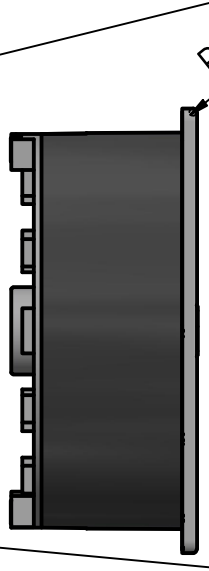

Schrauben für die Befestigung

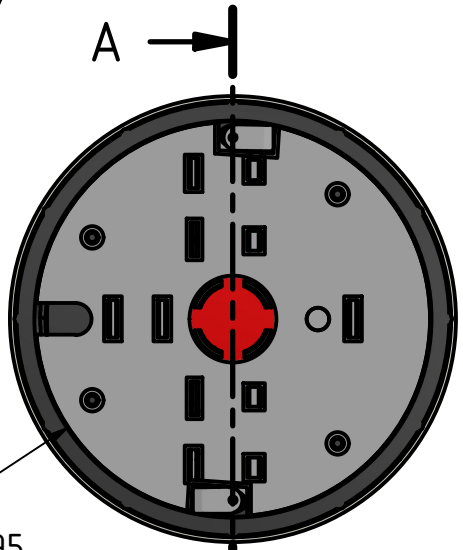

Ø105,00 Bohrdurchmesser

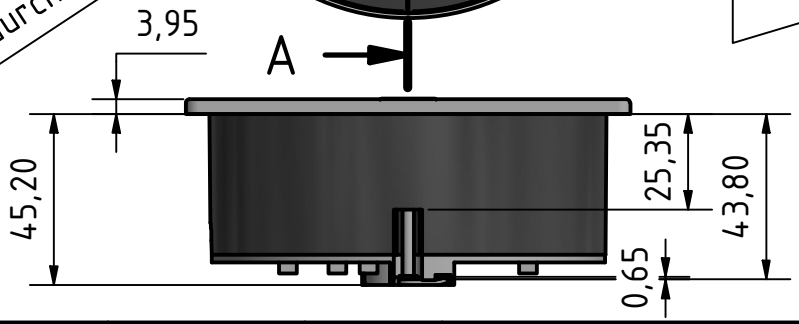

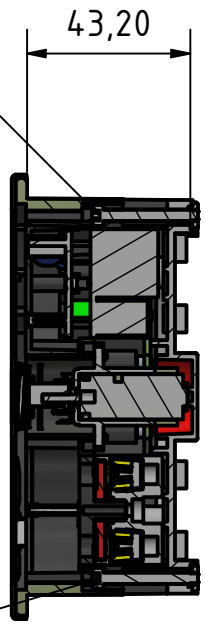

A-A (1 : 2)

Montagehinweis:
Netzstecker einstecken mittleren Knopf drücken damit Steckdosen geöffnet sind.

Bohrdurchgangsloch mit Ø105mm bohren und mit Silikon versiegeln.
Duplex einsetzen.
Wenn Arbeitsplatte >25mm und <44mm stark ist kann zusätzlich mit zwei Schraubbefestigungen die Duplex gesichert werden.

	Datum	Name
Gezeich	11.05.2023	Admin
Kontroll		
Norm		

Status	Änderungen	Datum	Name

Montagehinweis Duplex

1

A4